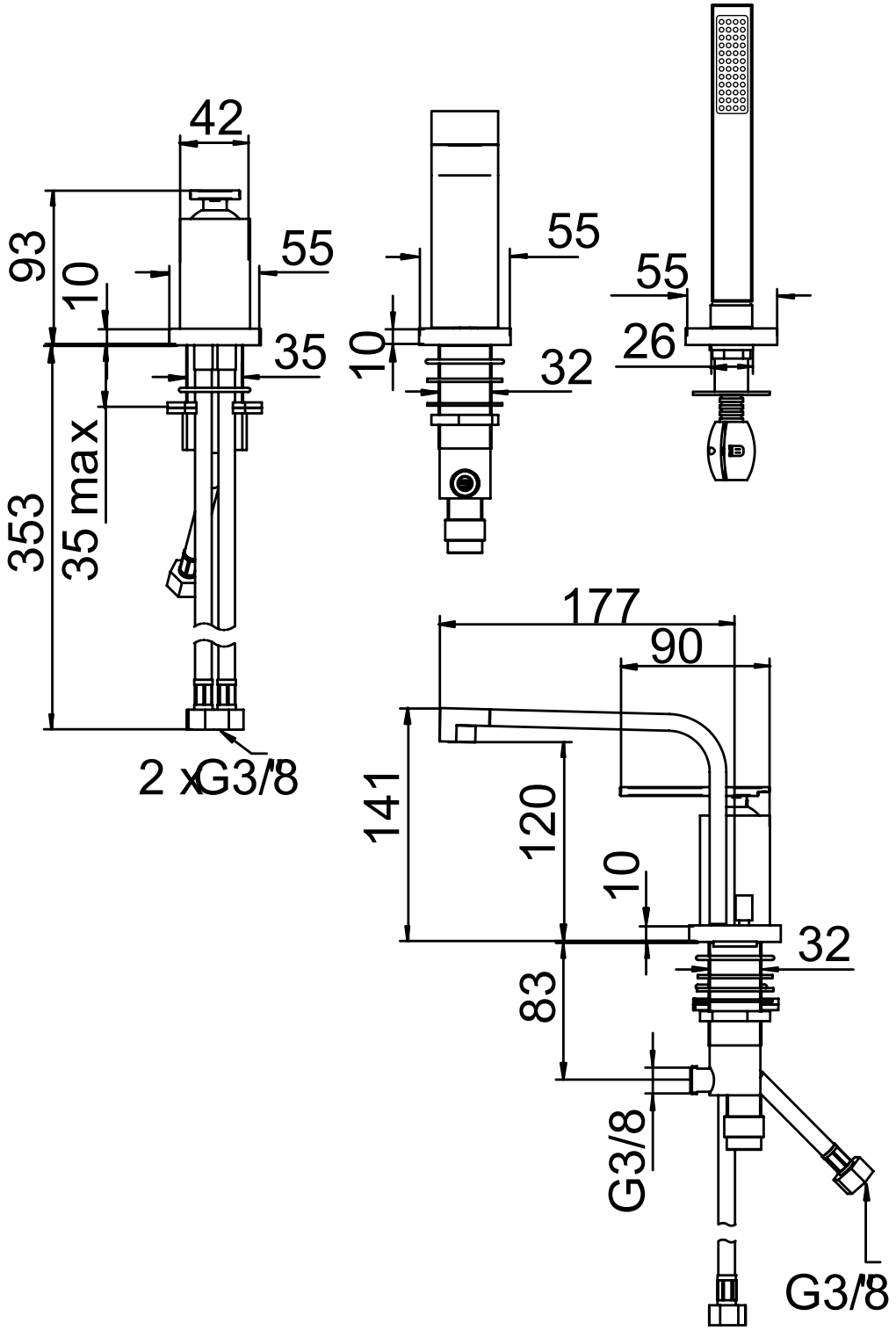
42
93
10
55
35
353
35 max
2 xG3/8
55
10
32
55
26
177
90
141
120
10
32
83
G3/8
G3/8